Fahrwerke HTP und HTG

Tragfähigkeit 0,5 – 50 t

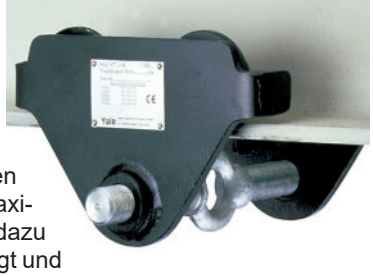

Die Geräte dienen dem genauen Positionieren und leichten Verfahren größerer Lasten mittels eines Hand- oder Elektrohebezeuges. Es besitzt optimale Laufeigenschaften durch kugelgelagerte Laufrollen, die gekapselt und dauergeschmiert sind. Einstellbar für einen weiten Trägerbereich und verschiedene Profile (z.B. INP, IPE und IPB). Die Laufrollen sind für eine maximale Trägerflanschneigung von 14 % ausgelegt (DIN 1025-1). Die Vor- und Feineinstellung dazu erfolgt durch Drehen der Ösentraverse, die für die zentrische Aufhängung des Hebezeuges sorgt und so seitliches Wandern auf der Traverse verhindert (bis Tragfähigkeit 5 t , ab 8 t wird die Traverse über Hülse und Scheiben justiert).

Optional

- Anfahrpuffer können optional angebracht werden.

bis Tragfähigkeit 20 t

- Feststellvorrichtung zum Fixieren des Handfahrwerks auf dem Träger ohne Last (Parkposition z.B. in der Schifffahrt).
- Rost- und säurebeständige Handketten
- Schwenkbare Handkettenführung
- Explosionsgeschütze Ausführung
- Korrosionsgeschützte Ausführung mit Hochtemperaturlager bis +350 °C, beim Einsatz solcher Lager wird die Traglast auf 80 % der Nenntragfähigkeit reduziert.

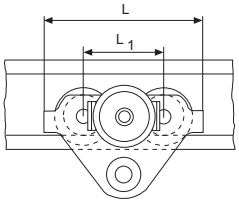

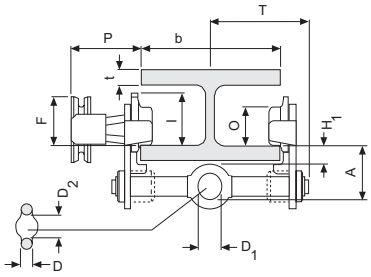

Rollfahrwerk HTP

Tragfähigkeit 0,5 – 5 t

Typ	Trag-fähigkeit	Größe	Träger-flansch-breite b min.	Flansch-dicke t max.	kleinster Kurven-radius	erforderliche Kraft an der Handkette bei Nennlast	Netto-gewicht	Art.-Nr.	Preis
	kg		mm	mm	m	daN	kg		Euro
HTP	500	A	50 - 220	25	0,90	-	8,0	N05141273	**228,00**
		B	160 - 300	40	0,90	-	10,6	N05148305	**334,00**
HTP	1.000	A	50 - 220	25	0,90	-	9,0	N05141274	**265,00**
		B	160 - 300	40	0,90	-	12,0	N05148306	**377,00**
HTP	2.000	A	66 - 220	25	1,15	-	16,0	N05141275	**345,00**
		B	160 - 300	40	1,15	-	19,3	N05148307	**491,00**
HTP	3.000	A	74 - 220	25	1,40	-	32,0	N05141276	**498,00**
		B	160 - 300	40	1,40	-	35,8	N05148308	**730,00**
HTP	5.000	A	90 - 220	25	1,80	-	48,0	N05141277	**758,00**
		B	180 - 300	40	1,80	-	52,2	N05148309	**1.033,00**

Typ	Trag-fähigkeit	Größe	Abmessungen in mm												
	kg		A	D	D_1	D_2	F_1	H_1	I	L	L_1	O	P_1	P_2	L_3
HTP	500	A	77,0	16	25	30	57,5	30,5	71,5	260	130	60	168	146,0	346
		B	92,0	16	25	30	57,5	45,5	71,5	260	130	60	168	177,0	346
HTP	1.000	A	82,5	17	30	35	57,5	30,5	71,5	260	130	60	168	150,0	346
		B	97,5	17	30	35	57,5	45,5	71,5	260	130	60	168	177,0	346
HTP	2.000	A	98,5	22	40	47	57,5	30,5	95,5	310	150	80	168	155,0	396
		B	113,5	22	40	47	57,5	45,5	95,5	310	150	80	168	177,0	396
HTP	3.000	A	114,0	26	48	58	57,5	30,0	131,0	390	180	112	168	160,0	476
		B	129,0	26	48	58	57,5	45,0	131,0	390	180	112	168	180,0	476
HTP	5.000	A	132,5	33	60	70	57,5	30,0	142,5	450	209	125	168	167,5	556
		B	147,5	33	60	70	57,5	49,5	142,5	450	209	125	168	187,5	556

Haspelfahrwerk HTG
Tragfähigkeit 0,5 – 50 t

Typ	Trag-fähigkeit	Größe	Träger-flansch-breite b min.	Flansch-dicke t max.	kleinster Kurven-radius	erforderliche Kraft an der Handkette bei Nennlast	Netto-gewicht[2]	Art.-Nr.	Preis bei 3 m Hub	Preis pro m Mehrhub
	kg		mm	mm	m	daN	kg		Euro	Euro
HTG	500	A	50 - 220	25	0,90	3	9,7	N05300006	**395,00**	**22,00**
		B	160 - 300	40	0,90	3	12,6	N05300011	**546,00**	**22,00**
HTG	1.000	A	50 - 220	25	0,90	6	11,2	N05300007	**443,00**	**22,00**
		B	160 - 300	40	0,90	6	14,1	N05300012	**602,00**	**22,00**
HTG	2.000	A	66 - 220	25	1,15	7	18,0	N05300008	**546,00**	**22,00**
		B	160 - 300	40	1,15	7	21,3	N05300013	**728,00**	**22,00**
HTG	3.000	A	74 - 220	25	1,40	7	35,4	N05300009	**713,00**	**21,60**
		B	160 - 300	40	1,40	7	39,2	N05300014	**1.018,00**	**21,60**
HTG	5.000	A	90 - 220	25	1,80	9	51,8	N05300010	**1.043,00**	**22,00**
		B	180 - 300	40	1,80	9	56,0	N05300015	**1.378,00**	**22,00**
HTG	8.000	B	125 - 310	40	1,80	14	104,0	N05300016	**2.274,00**	**22,00**
HTG	10.000	B	125 - 310	40	1,80	14	104,0	N05300017	**2.280,00**	**22,00**
HTG	15.000[1]	B	125 - 310	40	5,00	29	230,0	N05300018	**5.093,00**	**22,00**
HTG	20.000[1]	B	125 - 310	40	5,00	29	230,0	N05300019	**5.248,00**	**22,00**
HTG	30.000	B	175 - 305	34	1,60	24	248,0	192045613	**9.590,00**	**44,00**
HTG	50.000[1]	B	175 - 305	34	5,10	25	489,0	192045614	**13.013,00**	**44,00**

1 Doppelfahrwerk
2 Nettogewicht ohne Handkette
Preise für verzinkte Ausführung und Feststellvorrichtung auf Anfrage.

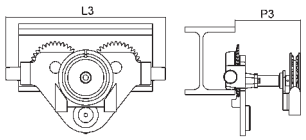

Modell HTG mit schwenkbarer Handkettenführung und Anfahrpuffern
500 - 5.000 kg

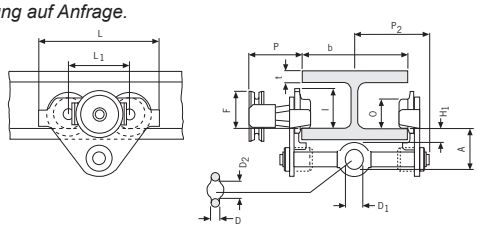

Modell HTP/G
500 - 5.000 kg

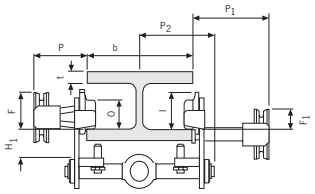

Modell HTP/G mit Feststellvorrichtung
500 - 5.000 kg

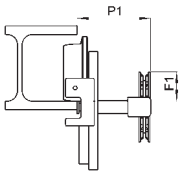

Modell HTG Feststellvorrichtung
10.000 kg

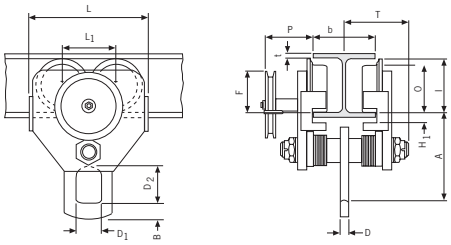

Modell HTG
10.000 kg

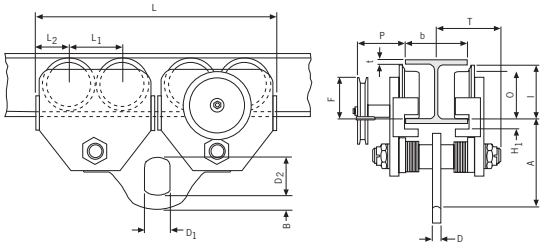

Modell HTG
15.000 - 20.000 kg

	Abmessungen in mm																		
	A	B	D	D_1	D_2	F	F_1	H_1	I	L	L_1	L_2	O	P	P_1	P_2	T	L_3	P_3
	77,0	-	16	25	30	91,5	57,5	30,5	76,5	260	130	-	60	110	168	146,0	-	346	194
	92,0	-	16	25	30	91,5	57,5	45,5	76,5	260	130	-	60	110	168	187,0	-	346	194
	82,5	-	17	30	35	91,5	57,5	30,5	76,5	260	130	-	60	110	168	150,0	-	346	194
	97,5	-	17	30	35	91,5	57,5	45,5	76,5	260	130	-	60	110	168	187,0	-	346	194
	98,5	-	22	40	47	90,5	57,5	30,5	98,0	310	150	-	80	110	168	155,0	-	396	194
	113,5	-	22	40	47	90,5	57,5	45,5	98,0	310	150	-	80	110	168	189,5	-	396	194
	114,0	-	26	48	58	107,5	57,5	30,0	132,5	390	180	-	112	110	168	160,0	-	476	195
	129,0	-	26	48	58	107,5	57,5	45,0	132,5	390	180	-	112	110	168	191,5	-	476	195
	132,5	-	33	60	70	149,5	57,5	30,0	148,5	450	209	-	125	110	168	167,5	-	556	195
	147,5	-	33	60	70	149,5	57,5	45,0	148,5	450	209	-	125	110	168	191,5	-	556	195
	276,0	52	30	80	114	113,0	77,0	45,0	170,0	430	200	-	150	163	193	-	270	536	-
	276,0	52	30	80	114	113,0	77,0	45,0	170,0	430	200	-	150	163	193	-	270	536	-
	270,0	70	35	110	155	113,0	-	45,0	170,0	870	200	115,0	150	163	-	-	270	976	-
	270,0	70	35	110	155	113,0	-	45,0	170,0	870	200	115,0	150	163	-	-	270	976	-
	261,0	65	35	90	125	93,0	-	40,0	224,0	625	296	164,5	196	165	-	-	333	-	-
	310,0	100	60	125	195	93,0	-	40,0	224,0	1260	296	164,5	196	165	-	-	343	-	-

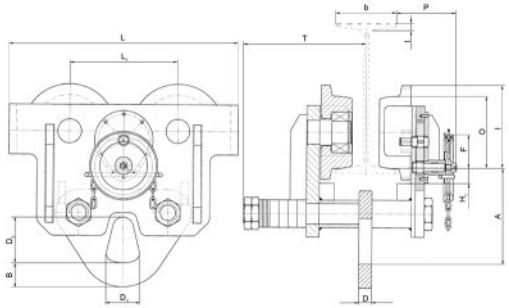

Modell HTG
30.000 kg

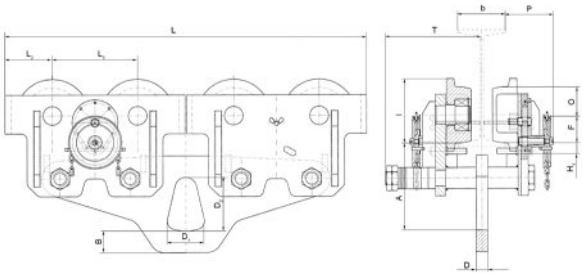

Modell HTG
50.000 kg

Trägerklemme YC
Tragfähigkeit 1 – 10 t

Zur schnellen Herstellung eines Anschlagpunktes zur Aufnahme von Hebezeugen, Umlenkrollen und Lasten. Flexible Handhabung durch weiten Einstellbereich. Der zentrale Spindelmechanismus ermöglicht einfache Befestigung am Träger mit festem, sicherem Sitz. Die Spindel ist arretierbar.

Als horizontaler Anschlagpunkt bzw. auch als Hubklemme geeignet! Nur senkrechte Belastung - kein Schrägzug zulässig! Einsatz von mehreren Klemmen nur mittels Traverse!

Typ	Tragfähigkeit	Flanschbreite	Gewicht	Art.-Nr.	Preis pro Stück
	kg	mm	kg		Euro
YC 1	1.000	75 - 230	3,4	N05406181	**163,00**
YC 2	2.000	75 - 230	3,8	N05406182	**189,00**
YC 3	3.000	80 - 320	7,6	N05407417	**273,00**
YC 5	5.000	90 - 320	11,0	N05407418	**420,00**
YC 10	10.000	90 - 320	17,2	N05407419	**824,00**

Modell CTP 1 - 3 t mit Rollfahrwerk auf Anfrage

Typ	Abmessungen in mm																				
	A_{min}	A_{max}	A_1	A_2	B_1	B_2	b_1	b_2	C	D	E	F_1	F_2	G_1	G_2	H	J_1	J_2	K_1	K_2	L
YC 1	115	150	78	246	186	350	75	230	50	3	215	34	17	82	44	20	14	21	48	31	80
YC 2	115	150	78	246	186	350	75	230	50	4	215	35	18	82	44	20	14	21	50	32	86
YC 3	180	225	85	325	232	455	80	320	70	6	255	35	21	120	75	22	30	34	60	40	114
YC 5	180	225	95	325	242	445	90	320	70	10	255	35	21	116	75	28	30	34	60	42	129
YC 10	175	220	95	325	268	480	90	320	70	14	275	35	20	110	66	38	34	35	60	40	146

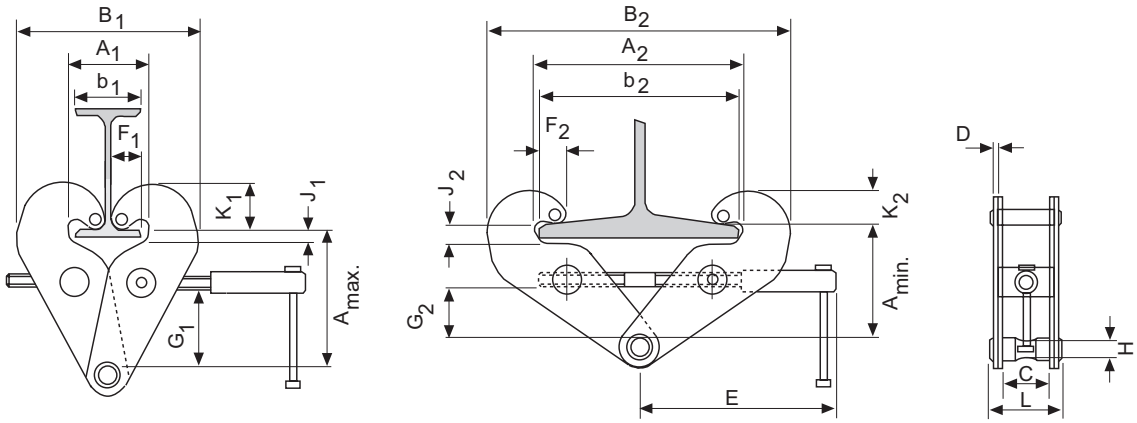

Elektrofahrwerk VTE(F)-U

Tragfähigkeit 1 – 5 t

Besonders empfohlen für Lasten über 1.000 kg, bei Transporten über längere Distanzen und/oder häufigem Einsatz. Aufgrund der universellen Schäkelanbindung für nahezu alle Hebezeuge mit Traghaken verwendbar. Gleichmäßiges Anfahren und selbsttätiges Abbremsen des Fahrwerks durch Antrieb über Schneckengetriebe, daher ist eine Motorbremse nicht erforderlich. Kompakter, verwindungssteifer Rahmen mit niedriger Bauhöhe.

Verarbeitung und Ausstattung

- Laufräder aus bruchsicherem Stahl. Ruhiger Lauf durch mechanisch bearbeitete Oberfläche und Kugellagerung. Durch balliges Profil für parallele und geneigte Flansche geeignet.
- Radbruchstützen serienmäßig vorhanden. Aufsteigen des Fahrwerks wird durch Klettersicherungen (Kippsicherungen) verhindert.
- Einfach einstellbar für einen weiten Bereich von Trägerflanschbreiten und Profiltypen durch Gewindespindel.
- Motoren in IP 55 gegen Eindringen von Staub und Strahlwasser, gekapselter Steuerschalter in IP65 Ausführung.
- Betriebsspannung 400 V, 50 Hz, 3 Phasen. Eingeschwindigkeitsmotoren sind auf 230 V, 3 Phasen umzuverdrahten.

Optional

- Schützsteuerung 42 V erhältlich.
- Alle Fahrwerke können mit Gummipuffern ausgerüstet werden.
- 230 V, 1 Ph, 50 Hz

Technische Daten und Preise auf Anfrage!

Typ	Trag-fähigkeit	Fahr-geschwindigkeit		Motorleistung		Träger-flansch-breite b	Flansch-dicke t max.	Kleinster Kurven-radius	Netto-gewicht
		VTE	VTEF	VTE	VTEF				
	kg	m/min		kW		mm	mm	m	kg
VTE(F) 1-A-18/U*	1.000	18	18 und 4,5	0,18	0,18 oder 0,06	58 - 180	19	0,90	19,5
VTE(F) 1-B-18/U*	1.000	18	18 und 4,5	0,18	0,18 oder 0,06	180 - 300	19	0,90	25,2
VTE (F)2-A-18/U*	2.000	18	18 und 4,5	0,18	0,18 oder 0,06	58 - 180	19	1,15	26,0
VTE(F) 2-B-18/U*	2.000	18	18 und 4,5	0,18	0,18 oder 0,06	180 - 300	19	1,15	30,2
VTE(F) 3-A-11/U	3.000	11	11 und 2,8	0,37	0,3 oder 0,09	74 - 180	27	1,50	51,0
VTE(F) 3-B-11/U	3.000	11	11 und 2,8	0,37	0,3 oder 0,09	180 - 300	27	1,40	53,0
VTE(F) 5-A-11/U	5.000	11	11 und 2,8	0,37	0,3 oder 0,09	98 - 180	27	2,00	77,0
VTE(F) 5-B-11/U	5.000	11	11 und 2,8	0,37	0,3 oder 0,09	180 - 300	27	1,80	80,0

**11 oder 11/2,8 m/min Fahrgeschwindigkeit auf Anfrage*

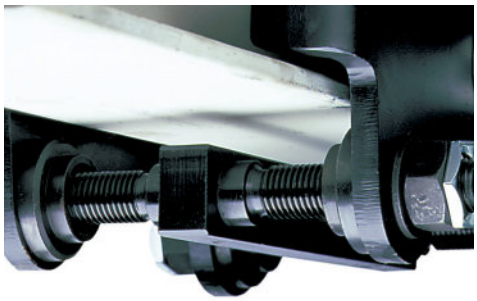

Gewindespindel

Laufrad mit balligem Profil

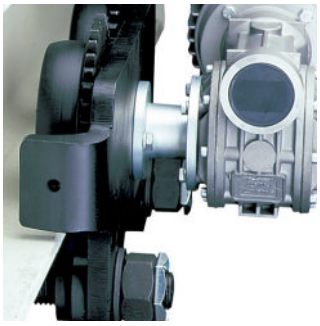

Radbruchstütze mit Möglichkeit zum Pufferanbau